תנוחת מדרגות

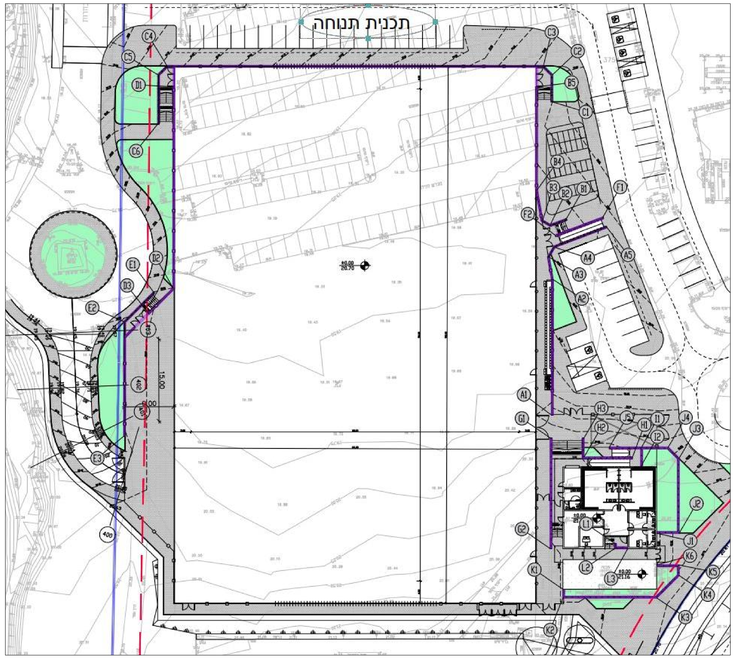

דוגמת תנוחת מדרגות

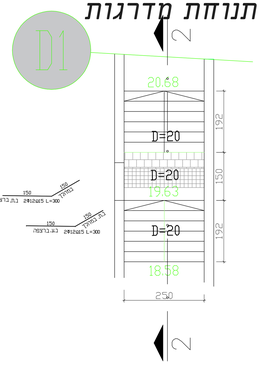

חתך וברזל אפייניים של מדרגות

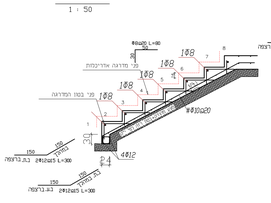

חתך 2-2

ראש יסוד לעמוד תאורה

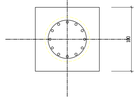

חתך A-A

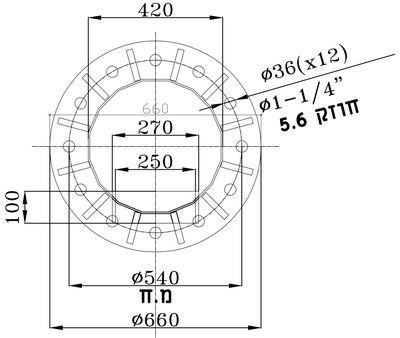

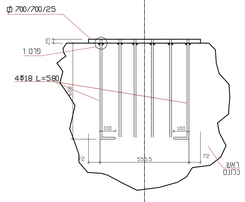

פרט עיגון מוטות

פרט כלונס לעמוד תאורה

פרט כללי

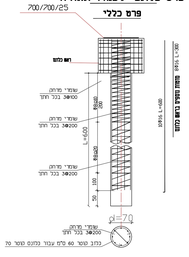

פרט ראש כלונס בודד

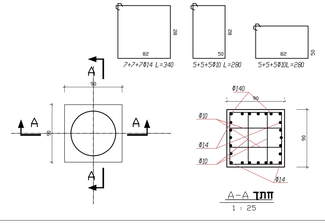

חתך A-A
1 : 25

תכנית קונסטרוקציית קירוי

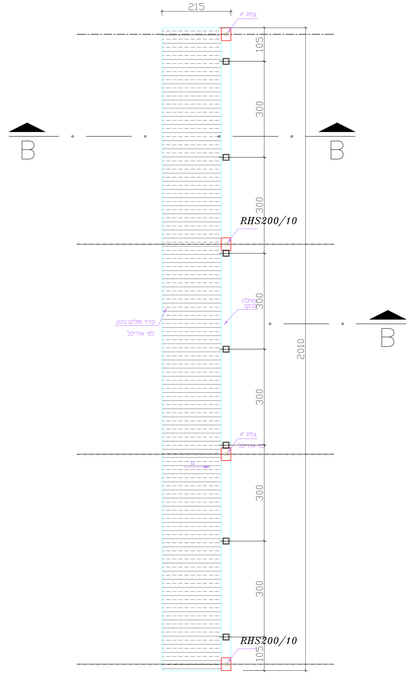

תוכנית גג יציע מקורה
1:50

חתך B-B
1:50

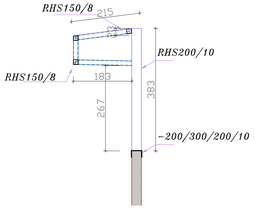

תכנית טריבונה

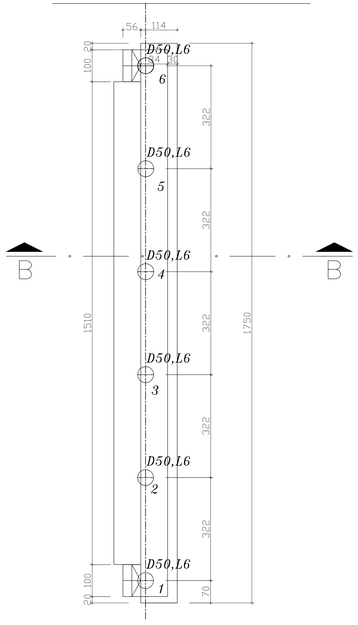

חתך עקרוני טריבונה

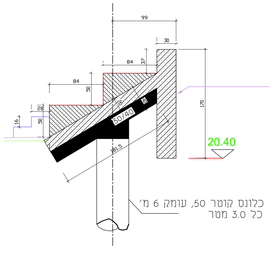
99
30
84
24
84
24
30
145
30
30
30