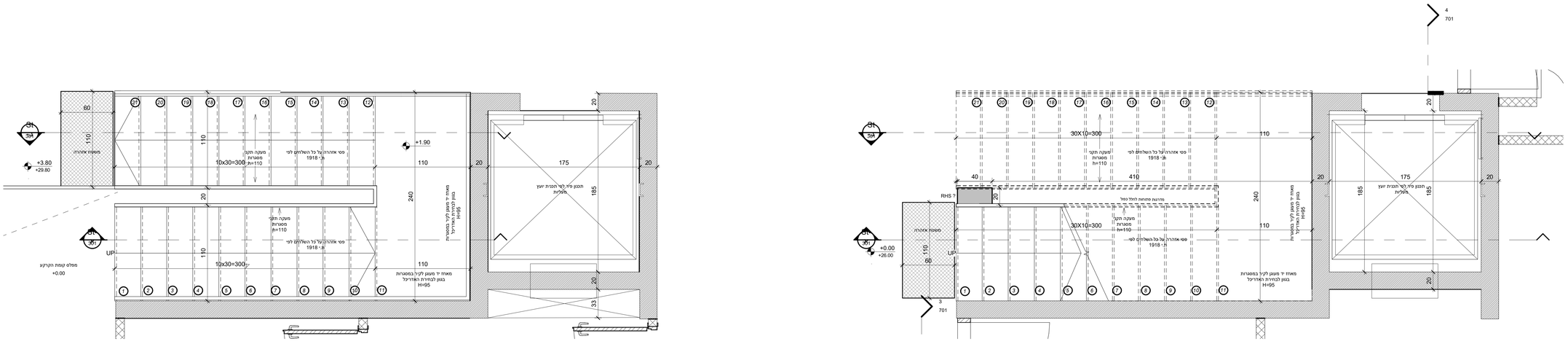

1 תכנית מדרגות קומת הקרקע
1 : 20

2 תכנית מדרגות קומה ראשונה
1 : 20

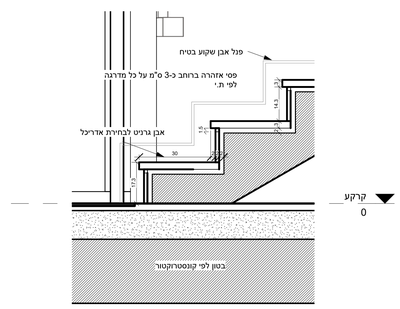

5 פרט מדרגה
1 : 10

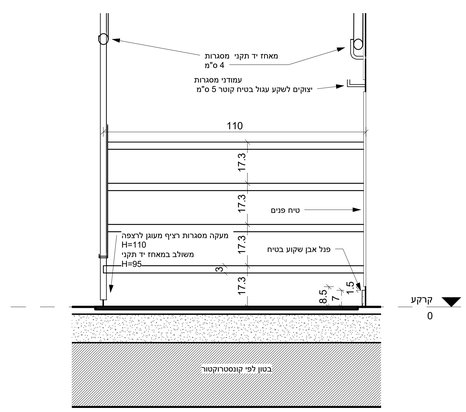

6 פרט מעקה
1 : 10

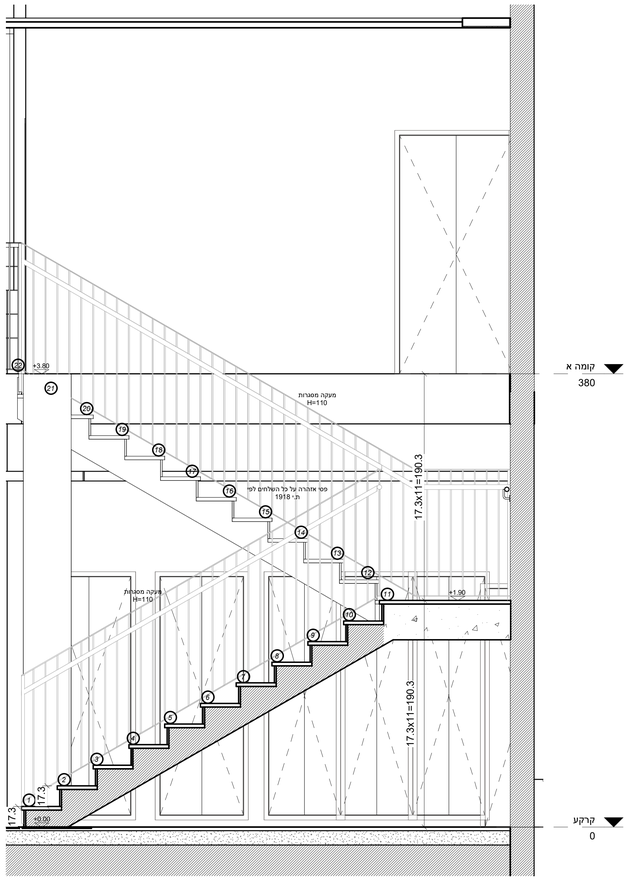

4 St- א
1 : 20

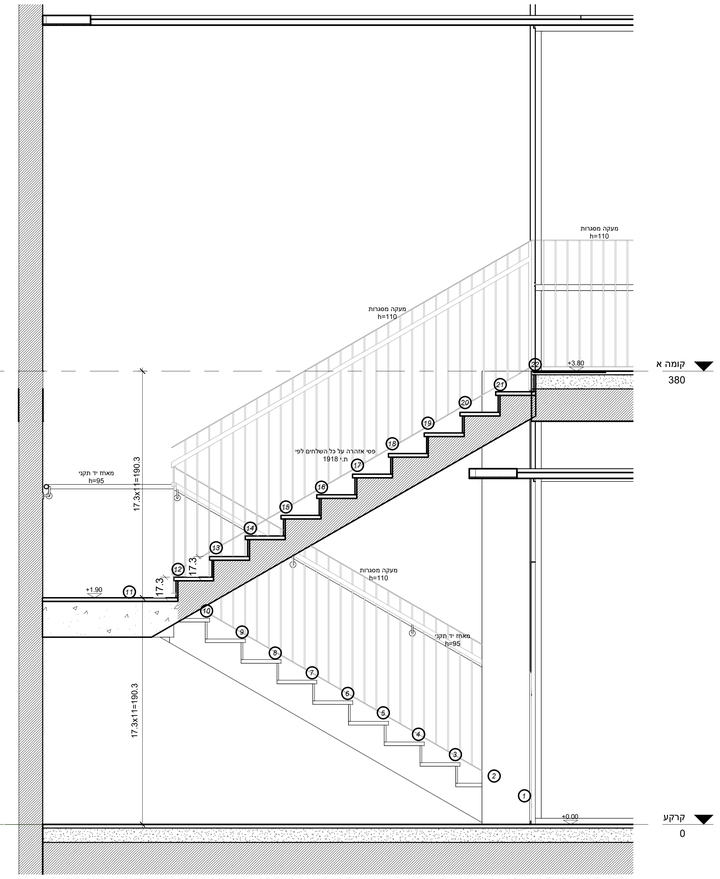

3 St- ב
1 : 20

שם היזם:

עיריית נס-ציונה

עיר עם לב של מושבה

הערות:
- אין לבצע תכנית זו ללא היתר בניה בתוקף.
- יש להודיע למתכנן על כל טעות או אי התאמה.
- המבצע אחראי על בדיקת התוכניות.
- אין למדוד מדידה גרפית המשרטטים.
- אין לעשות שימוש בתוכנית זו וברעיונות הגלומים בה ללא אישור מראש ובכתב של המתכנן.
- מהנדס / יועץ שישמש בנוסף לאדריכל ע"ג תוכנית זו, נושא באחריות חוקית ומקצועית לתכנית.

רשימת תמונה

מקבל	נתקבל	מאושר	אושר לביצוע	אושר לביצוע חלקי	אושר לביצוע מותנה	נדרש אישור	אושר לביצוע מחדש	נדרש אישור מחדש	נדרש תיקון	נדרש תיקון ואישור מחדש	נדרש אישור מחדש	בטיפול	בטיפול	בטיפול
תאריך														

עדכונים ושינויים (מהדורה)

מהדורה	תאריך	מהות העדכון/השינוי
6	04/02/21	Revision 6

רשימת יועצים

תכנון אדריכלים	רוזן לינבברג אדריכלים	
יזם		
ניהול פרוייקט		
יועצים / מתכננים	קונסטרוקציה	
	חשמל	
	תנועה ופיתוח	
	תאום מערכות	
	אינסטלציה	
	מיזוג אויר	
	מנהל מודל	
	מולטימדיה ותקשורת	
	ערך מכרז	
	בטיחות	
	נגישות	
	מיגון	
	איטום	
	ביסוס	
	בניה ירוקה	
	נוף	

לוגו מתכנן:

רוזן לינבברג אדריכלים
LINENBERG ROZEN
ARCHITECTS

תוכנית ה עמודה:

1

שם פרויקט:

המרכז לחינוך ושירותים חברתיים

מס' גיליון: 301

שם גליון: גיליון מדרגות

6

תאריך מהדורה: 04/02/21

לעיון	קנ"מ:	As indicated
לאישור	שלב תכנון:	מכרז
למכרז	תאריך הדפסה:	04/02/21
לבצוע		

המבצע אחראי לבדיקת התכנית והתאמתם באתר. על המבצע לבדוק את כל המידות ועל כל טעות או אי התאמה, עלו להודיע מיד לאדריכל
אין לקנות מידות ע"י מדידה בשרטוט. מהנדס יועץ הנושא שימוש בתכנית זו כרקע להכניתו, כאשר שום רשום בנוסף לשם האדריכל, נושא לבדו באחריות מקצועית ותוקף להכנת. התכנית הינה רכוש של האדריכל וזו עליה זכות יוצרים. שימוש בתכנית ו/ או ברעיונות הכלולים בה ללא הסכמת האדריכל מראש ובכתב אסורה בהחלט !

רוזן לינבברג אדריכלים
משק 6 ת.ד. 416, אודים
טל' 8351026 - 09 פקס 8351076 - 09
E-mail: info@r-l-arch.co.il

printed: 02/04/21 2:42:31 PM